Oban Print 110

ビッグバナーワイド

取扱説明書

付属品

セット内容をご確認下さい

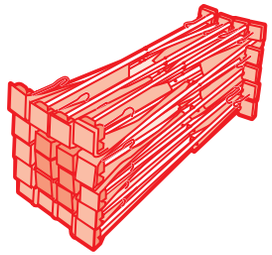

ビッグバナーワイド本体

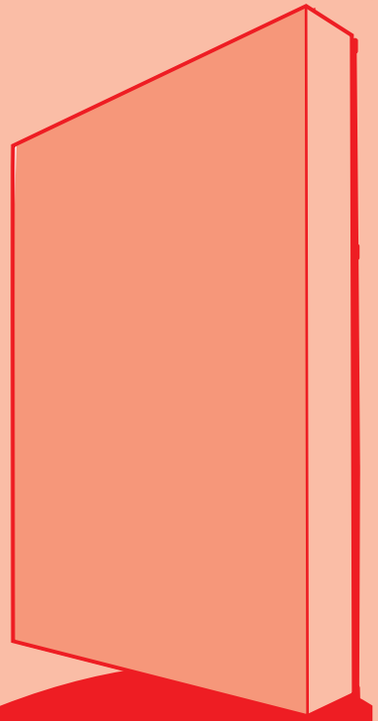

この度は、お買い上げいただきましてありがとうございます。
この商品を正しく安全に使用していただくために、お使いになる前に必ずこの取扱説明書をお読み下さい。
お読みになったあとは、いつでも見られるところに大切に保管し、必要なときにお読みください。

⚠ 注　意

本体に破損、変形が起こった場合、そのまま使用しないで下さい。
また、修理改造してのご使用は危険ですのでおやめください。
仕様時、収納時に無理な力を加えないでください。

正面　　側面

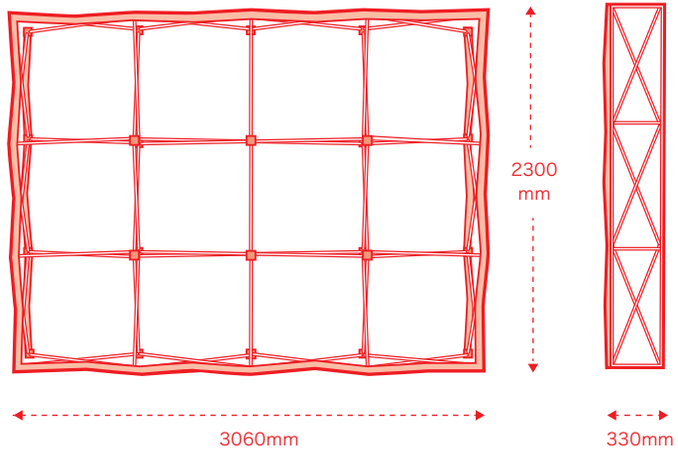

仕　様

本　体	W3060×H2300×奥行330mm 素材：アルミ・樹脂 / 前面四方・背面タテ2辺にマジックテープ付き 7.2kg / バナー盤面：片面 / 専用ナイロンバッグ付属
盤　面	W3720mm×H2300mm 素材：トロマット / 裏四方マジックテープ付き

品質保証について

大判プリント110では、すべての商品について品質を保証いたします。当社で扱う商品は、一定の基準を設けた上で、ひとつひとつスタッフが丁寧に製作をしております。基準をクリアした商品のみ納品をしておりますが、万一、基準に満たない商品がございましたら直ちに再製作の対応をさせていただきます。バナースタンド本体は1年保証致します。バナーの印刷面は1年保証の対象外となります。

保証となる範囲

通常使用しており、過度の負荷をかけていないにもかかわらず、バナースタンド本体が破損し、商品として機能しなくなった場合、保証対応として、交換いたします。屋外用のバナースタンドは、台風などの強風時における破損は、保証の対象外となります。

組立方法

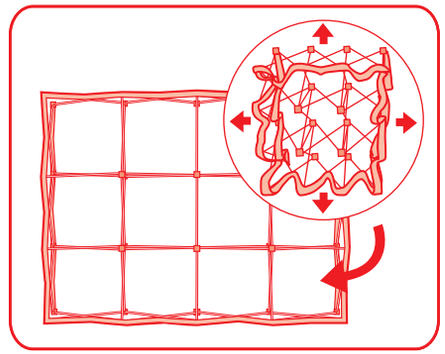

①本体を上下左右に引き延ばします。
※組立て作業は必ず二人以上で行ってください。

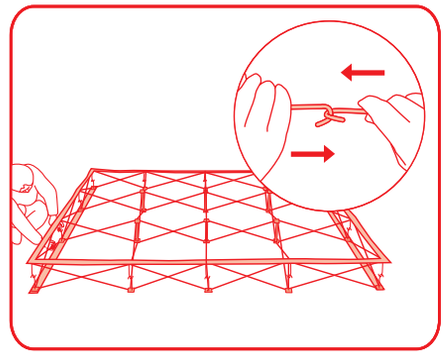

②上下左右の金具を留めます。(計16箇所)
※盤面を貼る側が上になるように注意してください。

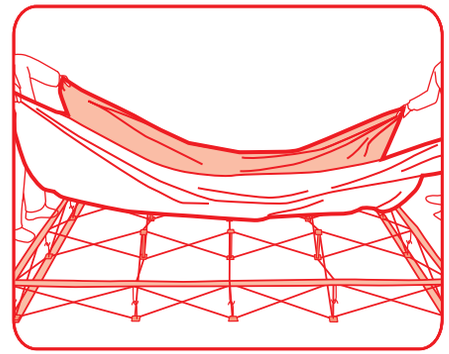

③盤面の上下、表裏を確認し、本体に被せます。

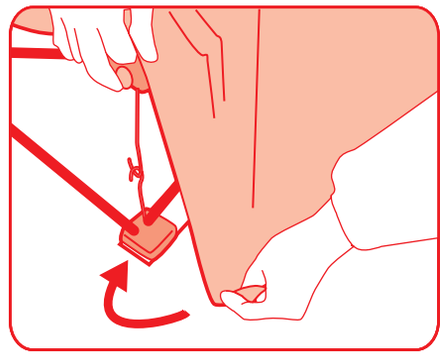

④盤面の端をマジックテープで固定します。

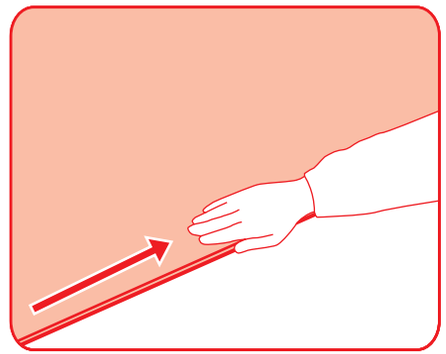

⑤盤面の上下左右を本体に添ってマジックテープで固定します。

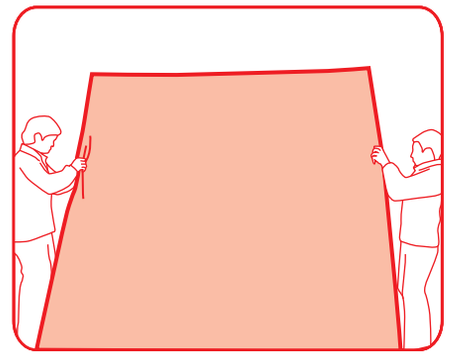

⑥盤面を起こして完成です。

ビッグバナーの取扱注意点

⚠ 作業は必ず二人以上で
行ってください

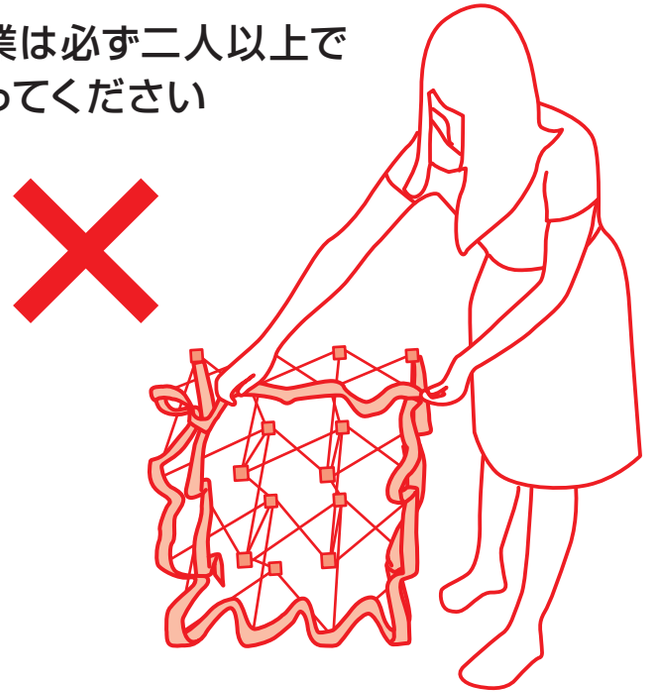

⚠ 無理な力を加えないでください
※力を入れなくても、組立て・収納ができます

⚠ 全ての金具を外してから収納してください(計16箇所)
※破損の原因になりますので、全ての金具が完全に
外れたかどうかチェックしてください

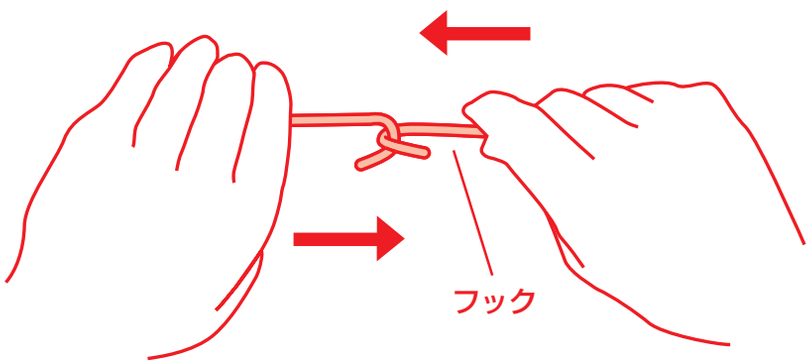
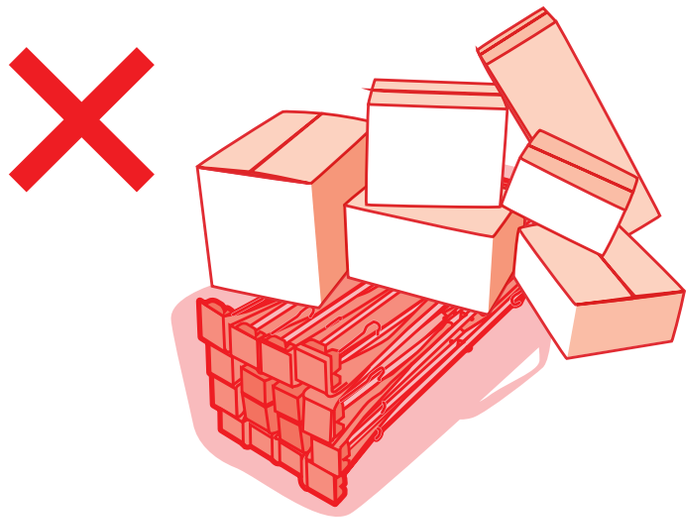
⚠ 保管時、上積み禁止！衝撃注意！